ЗАПМ-07-04.100 СБ

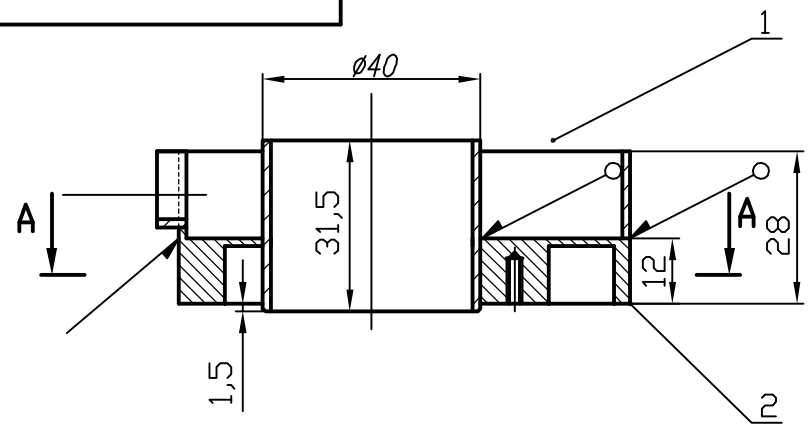

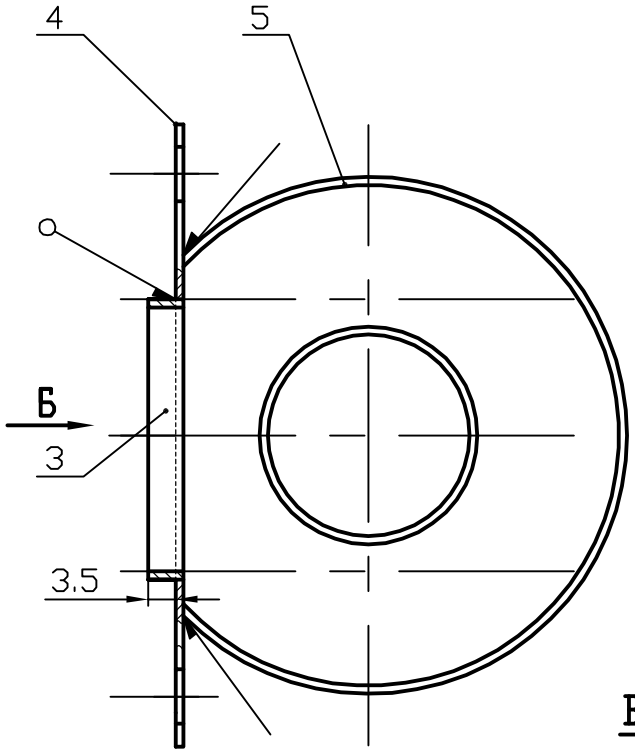

А-А
М1:1

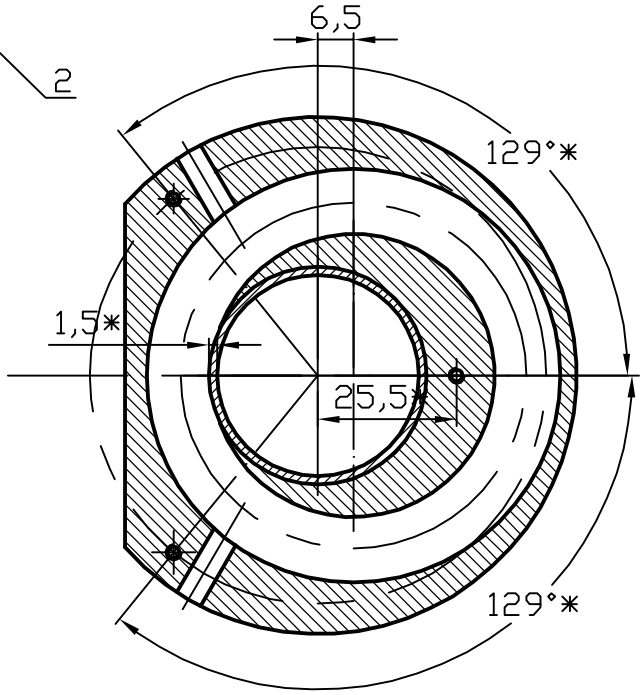

Вид Б повернуто
М1:1

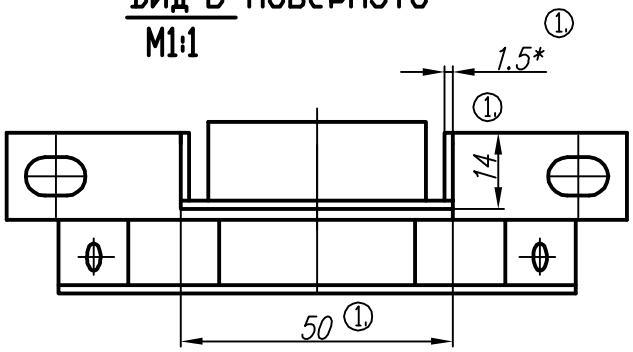

1. *H14; h14; ±IT14/2*
2. *Размеры для справок.

					ЗАПМ-07-04.100 СБ		
1				22.12.09	Корпус клеесборника	Лит.	Масса	Масштаб
Изм.	Лист	N докум.	Подп.	Дата				1:1
Разраб.		Мурашкин		19.09.06				
Пров.						Лист	Листов 1
						К сборочному ЗАПМ-07-04.000СБ	
Утв.							

Первое применение

Справочный N

Подп. и дата

Инв. N дубл.

Взам. инв. N

Подп. и дата

Инв. N подл.